Instructions de montage

Renvoi d'angle avec verrou à bague

Schüco Ferrure de tringle

N° d'art. 251 762 00

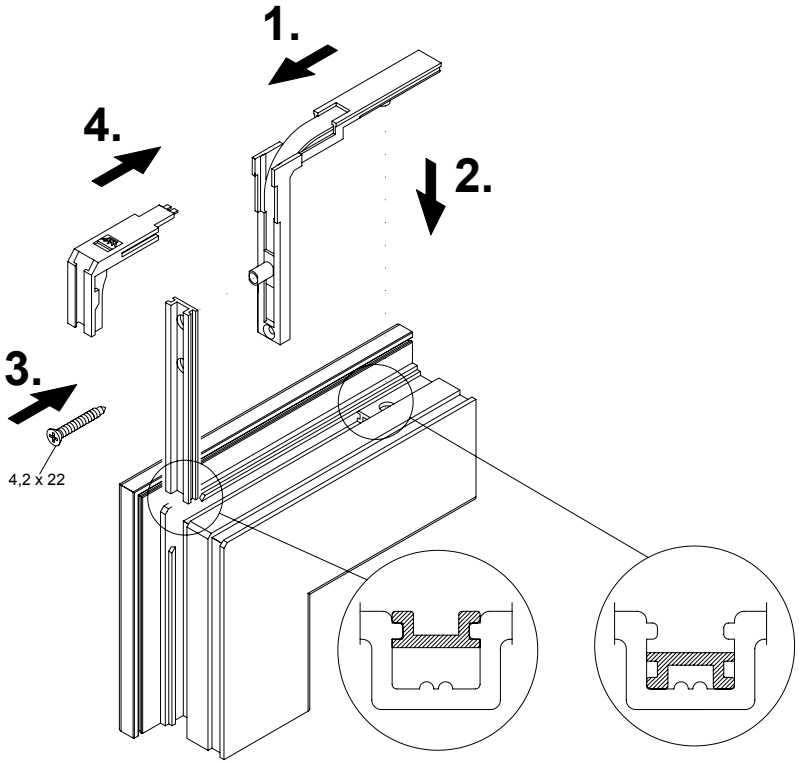

Remarque
Le remplacement de pièces de ferrure et l'ajustement de la fenêtre doivent toujours être réalisés par un professionnel !