Wir empfehlen eine Wartung und Reinigung 1 mal im Jahr
We recommend maintenance and cleaning once a year
Nous recommandons une maintenance et un nettoyage 1 fois par an
We raden 1 keer per jaar onderhoud en reiniging uit te voeren

1

Klappenprofil in Stellung 3 bringen und unter Spannung halten.
Die Seitenschenkel nacheinander aus der Führung drücken.
Klappenprofil in Putzstellung 4 ziehen

Move flap profile into position 3 and keep it under tension.
Push the side legs out of the guide one after the other.
Pull the flap profile into cleaning position 4

Mettre le profilé de rabattement en position 3 et maintenir la tension.
Appuyer sur les bords latéraux l'un après l'autre pour les faire sortir du guide.
Tirer le profilé de rabattement en position de nettoyage 4

Kleppenprofiel in positie 3 zetten en onder spanning houden.
De zijbenen achter elkaar uit de geleiding drukken.
Kleppenprofiel in wasstand 4 trekken

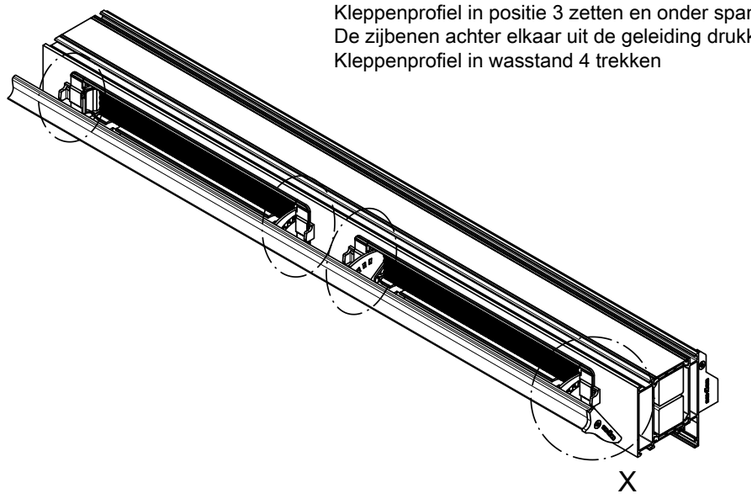

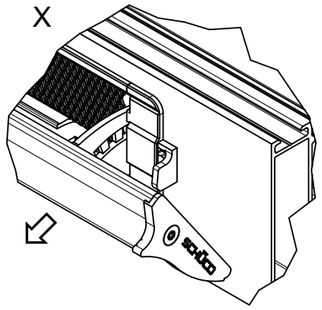

2

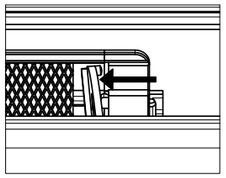

Klappenstellung 3
Flap position 3
Position de rabattement 3
Kleppositie 3

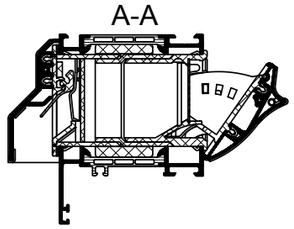

Putzstellung 4
Cleaning position 4
Position de nettoyage 4
Wasstand 4

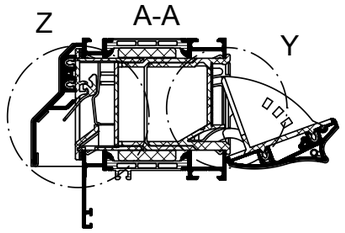

Innenraum der Kartusche und Insektenschutzgitter mit Druckluft reinigen
Clean the interior of the cartridge and flyscreen grille using compressed air
Nettoyer l'intérieur de la cartouche et la moustiquaire avec de l'air comprimé
Binnenruimte van patroon en hor met perslucht reinigen

5

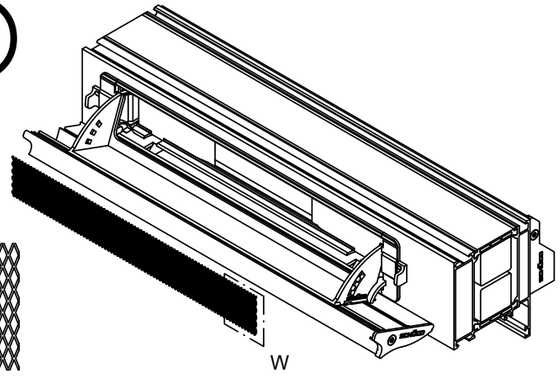

Optionaler Pollenfilter
Optional pollen filter

Filtre anti-pollen en option
Optioneel pollenfilter

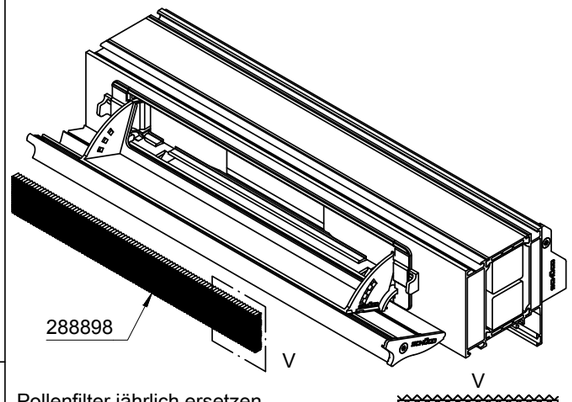

Pollenfilter jährlich ersetzen
Replace pollen filter once a year
Remplacer le filtre anti-pollen tous les ans
Pollenfilter jaarlijks vervangen

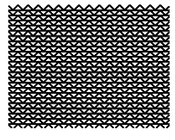

3

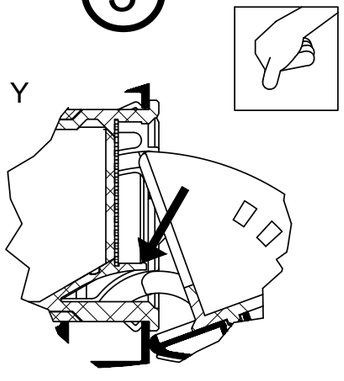

4

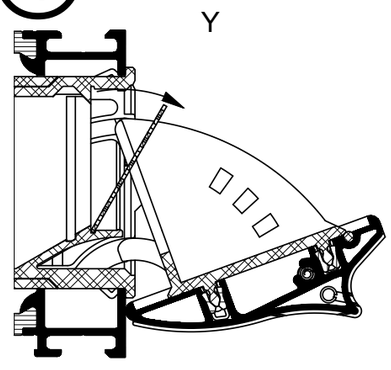

6

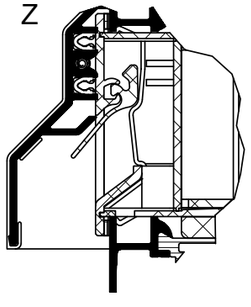

Bewegliche Außenklappe von der Außenseite mit Druckluft reinigen
Clean movable outer flap from the outside using compressed air
Nettoyer le clapet extérieur mobile depuis le côté extérieur en utilisant de l'air comprimé
Beweegbare buitenklep van buitenaf met perslucht reinigen

Montage und Verarbeitung - Wartung und Filterwechsel - VentoFrame	K1016015
Installation and fabrication - Maintenance and filter replacement - VentoFrame Montage et usinage - Maintenance et remplacement du filtre - VentoFrame	0201
Montage en bewerking - Onderhoud en filter vervangen - VentoFrame	Schüco VentoFrame

Technische Änderungen vorbehalten. Alle Rechte vorbehalten. • Subject to change without notice. All rights reserved.
Sous réserve de modifications techniques. Tous droits réservés. • Technische wijzigingen voorbehouden. Alle rechten voorbehouden.
©Schüco International KG, Bielefeld, Germany.